» DETAIL

Wärmedämmverbundsysteme

Sockelbereich - Wandanschluss Flachdach

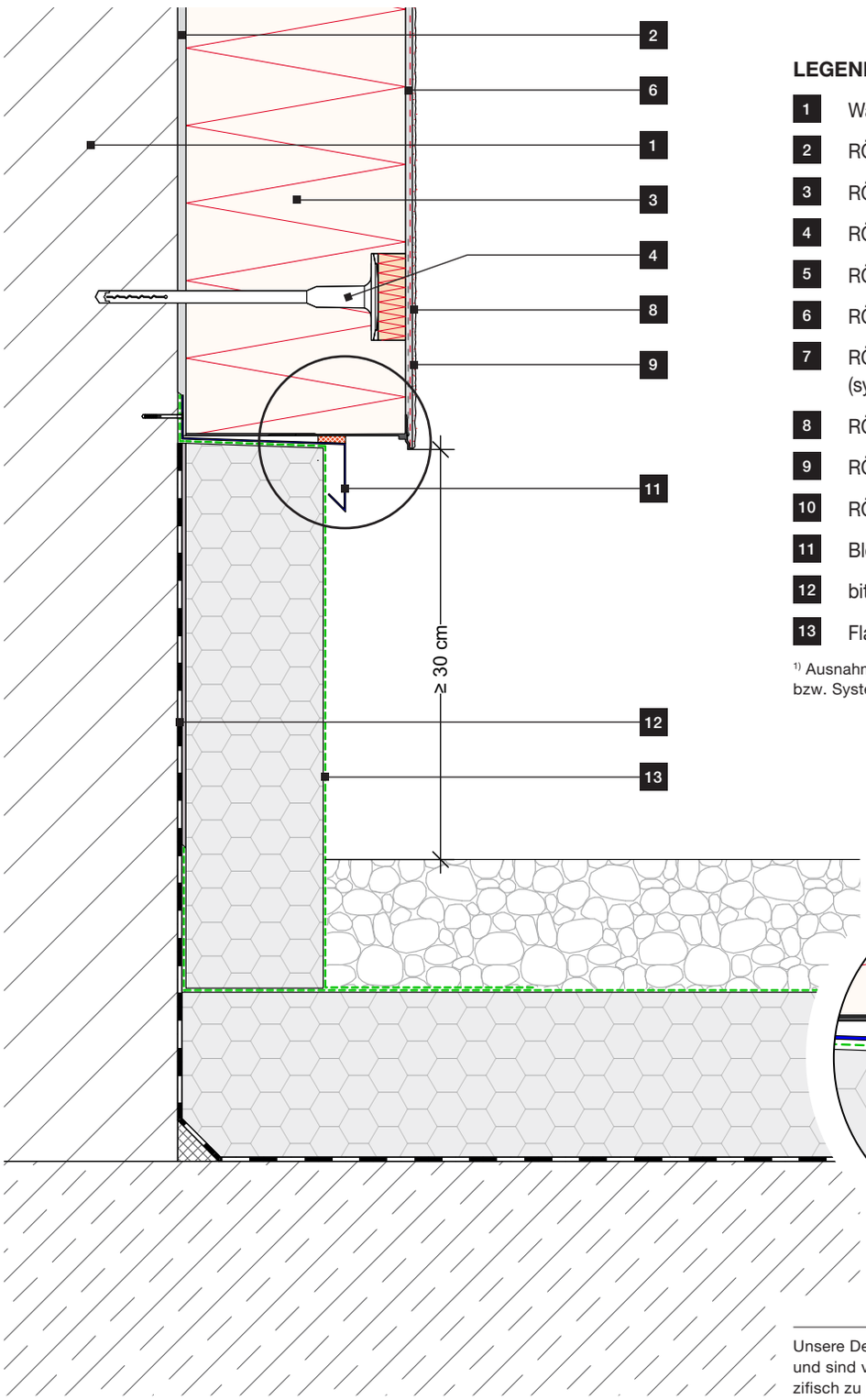

LEGENDE

1 Wandbildner
2 RÖFIX Systemklebemörtel
3 RÖFIX Fassadendämmplatte
4 RÖFIX Systemdübel inkl. Rondelle [1)]
5 RÖFIX Sockeleinschub - und Basisprofil
6 RÖFIX Unterputz samt Amierungsgewebe
7 RÖFIX Putzgrund PREMIUM (systemabhängig)
8 RÖFIX Oberputz
9 RÖFIX Fassadenanstrich (systemabhängig)
10 RÖFIX Fugendichtband
11 Blechprofil
12 bituminöse Bauwerksabdichtung
13 Flachdachabdichtung

[1)] Ausnahme siehe jeweilige gültige ÖNORM bzw. Systemherstellerangabe

Detail Maßstab 1:2

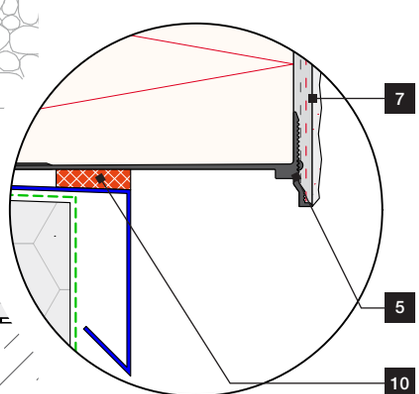

Unsere Detailzeichnungen verstehen sich als Leitdetails und sind vom Planverfasser, Bauführer usw. projektspezifisch zu prüfen und gegebenenfalls an bautechnische und baurechtliche Randbedingungen anzupassen. Maßstab 1:5. Stand 01/22.